サポート受け

施工図

この施工図は旧カタログの施工図です。

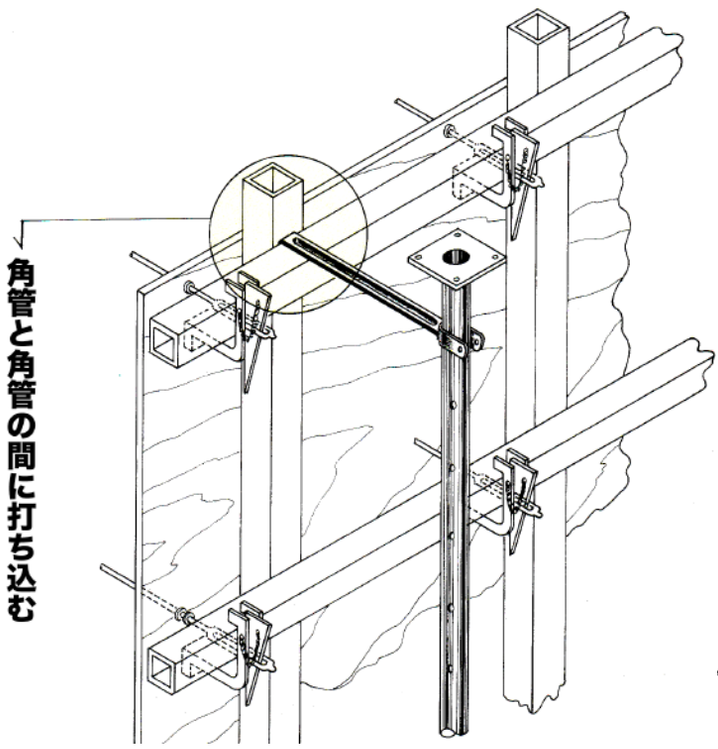

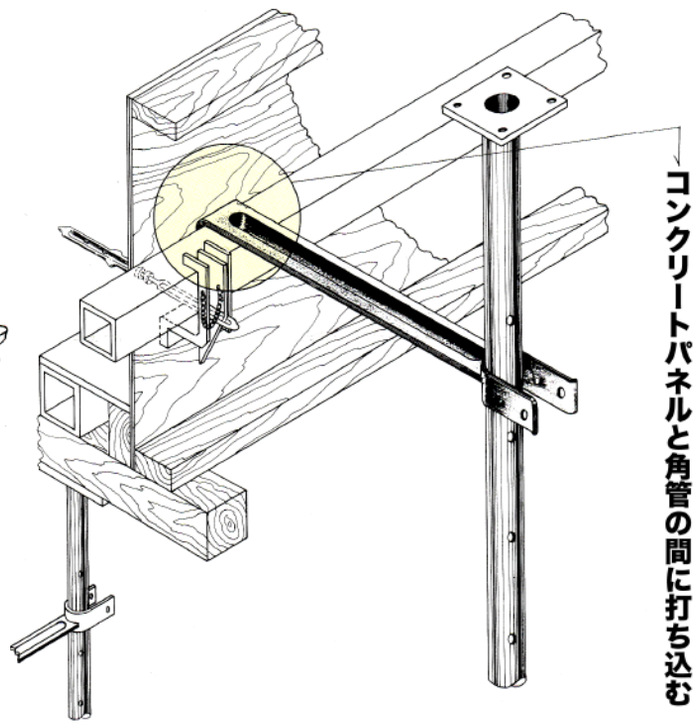

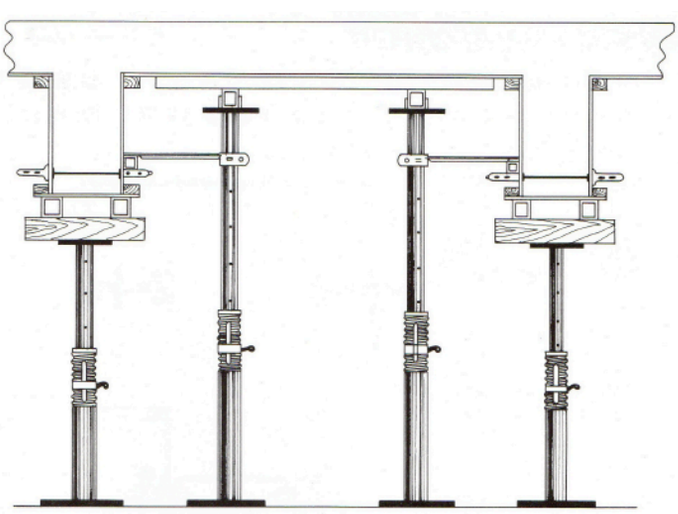

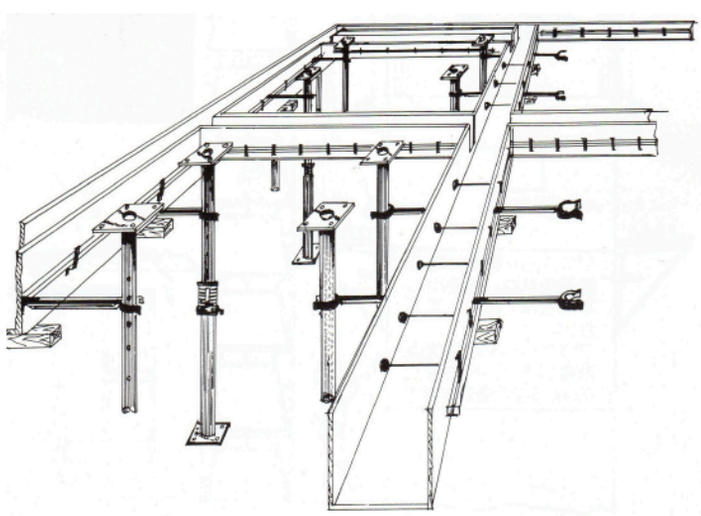

	1ケース入数	1ケースの重さ	1本の重さ
サポート受け(大)	50本	25kg	471g
サポート受け(小)	50本	15kg	292g